ZANG

IDEEN FÜR DIE OBERFLÄCHENTECHNIK

AKTIONSFLYER 2024

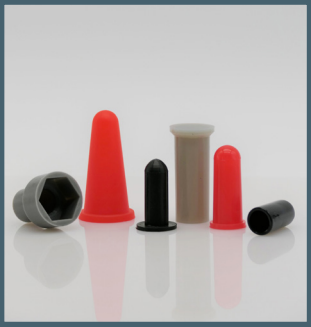

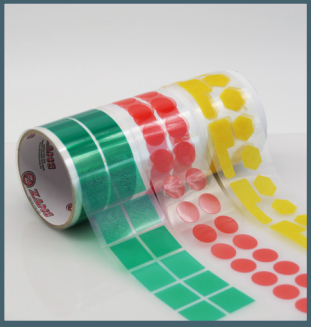

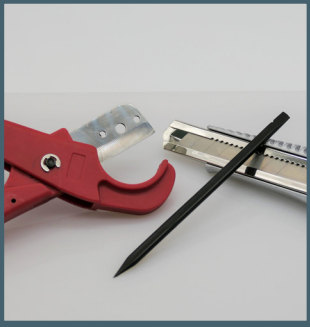

FÜR HOCHHITZEBESTÄNDIGE ABDECKELEMENTE, KLEBEBÄNDER, LACKIERHAKEN UND ZUBEHÖR.

Christian Zang GmbH

Ossenpaß 11, 47623 Kevelaer, Tel.: 0 28 32/97 95-70,
Webseite: www.christianzang.de, E-Mail: info@christianzang.de

Seit über 27 Jahren sind wir Hersteller und Lieferant von hochhitzebeständigen Abdeckelementen, Abdeckbändern, Klebeetiketten und Lackierhaken speziell für die Beschichtungsindustrie.

In diesem Aktionsflyer bekommen Sie einen kleinen Einblick in unser Sortiment zu attraktiven Sonderpreisen.

Unser Sortiment beinhaltet über diesen Aktionsflyer hinaus eine Vielzahl weiterer Artikel und Größen. Sonderanfertigungen von kundenspezifischen Klebeetiketten und Abdeckelementen aus Silikon können für Sie ebenfalls realisiert werden.

Fordern Sie unseren Gesamtkatalog an oder besuchen Sie unsere Webseite, um sich einen Eindruck von unserem breit gefächerten Sortiment zu verschaffen.

Gerne beraten wir Sie auch persönlich.
Wenden Sie sich telefonisch oder per E-Mail an uns, falls weitere Informationen und individuelle Angebote benötigt werden.
Wir helfen Ihnen gerne weiter.

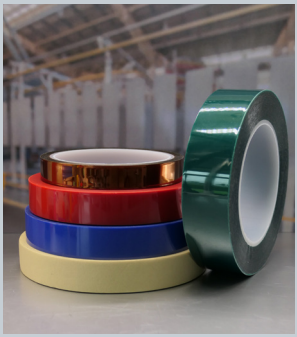

ZANG
IDEEN FÜR DIE OBERFLÄCHENTECHNIK

Alle Preise in dieser Verkaufsunterlage sind Sonderpreise, gültig bis zum 31.12.2024 und verstehen sich als Nettopreise und sind freibleibend. Zahlungsbedingungen: 30 Tage netto oder innerhalb von 10 Tagen mit 2 % Skonto. Die Lieferung erfolgt ab Werk und innerhalb Deutschlands ab einem Netto-Warenwert in Höhe von 150,- € frei Haus.

Schutz- und Isolierkappen

Silikon | 315 °C

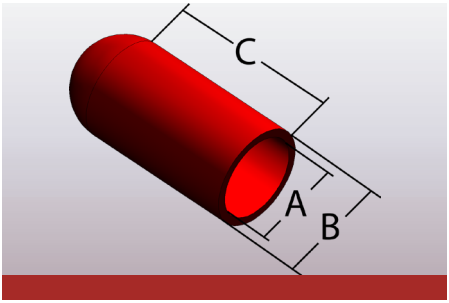

Einseitig geschlossen, ideal zum Abdecken von Gewindestiften, Bolzen und Passbohrungen.

Tipps:

Für den Einsatz als Kappe sollten Sie den Durchmesser 2-5% kleiner nehmen als den Werkstückdurchmesser.
Für den Einsatz als Stopfen nehmen Sie das Außenmaß 7% größer als den Lochdurchmesser.

Anwendungen:

Pulverbeschichtung, KTL, Nasslack, Anodisieren, Galvanik, Sandstrahl.

Art.-Nr.	Größe	Farbe	Ø innen A mm	Ø außen B mm	Länge C mm	VE	Preis € 100 Stück
ks100-A	M3	grün	2,50	5,10	25,40	1000	**2,25**
ks148-A	M4	pink	3,80	6,80	25,40	1000	**3,35**
ks180-A	M5	schwarz	4,60	7,60	25,40	1000	**3,80**
ks223-100-A	M6	pink	5,70	8,70	25,40	1000	**4,40**
ks295-100-A	M8	schwarz	7,50	10,50	25,40	500	**5,60**
ks375-A	M10	gelb	9,50	12,60	25,40	500	**6,95**
ks456-150-A	M12	transp.	11,60	14,70	38,10	250	**11,55**

Über 150 weitere Größen unserer (ks) Schutz- und Isolierkappen sind ab Lager lieferbar.

Besuchen Sie dazu unsere Website oder fragen Sie unseren Gesamtkatalog an!

Schutz- und Isolierkappen mit flachem Boden

Silikon | 315 °C

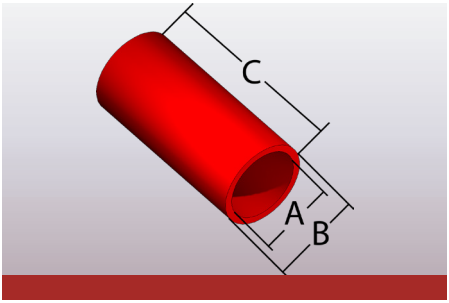

Einseitig geschlossen, ideal zum Abdecken von Gewindestiften, Bolzen und Passbohrungen.

Tipps:

Für den Einsatz als Kappe sollten Sie den Durchmesser 2-5% kleiner nehmen als den Werkstückdurchmesser. Für den Einsatz als Stopfen nehmen Sie das Außenmaß 7% größer als den Lochdurchmesser.

Anwendungen:

Pulverbeschichtung, KTL, Nasslack, Anodisieren, Galvanik, Sandstrahl.

Art.-Nr.	Größe	Farbe	Ø innen A mm	Ø außen B mm	Länge C mm	VE	Preis € 100 Stück
KF-100-1000	M3	transp.	2,50	5,60	25,40	1000	**2,75**
KF-148-1000	M4	transp.	3,80	6,80	25,40	1000	**3,50**
KF-175-1000	M5	transp.	4,45	7,50	25,40	1000	**3,85**
KF-223-1500	M6	rostrot	5,70	8,70	38,10	1000	**6,35**
KF-295-1500	M8	transp.	7,50	10,50	38,10	1000	**7,85**
KF-375-1500	M10	transp.	9,50	12,50	38,10	500	**9,65**
KF-456-1500	M12	rostrot	11,60	14,60	38,10	500	**11,40**

50 weitere Größen unserer (KF) Schutz- und Isolierkappen mit flachem Boden sind ab Lager lieferbar.

Besuchen Sie dazu unsere Website oder fragen Sie unseren Gesamtkatalog an!

ZANG
Telefon: +49 (0) 2832/9795-70 Fax: + 49 (0) 2832/9795-73
www.christianzang.de E-Mail: info@christianzang.de

Kappen mit Lippe und Ventil

Silikon | 315 °C

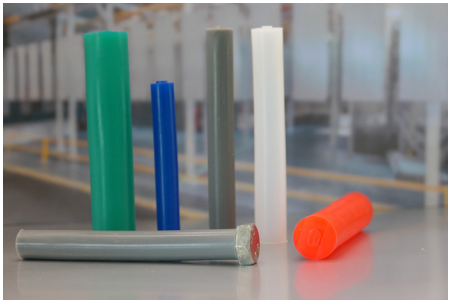

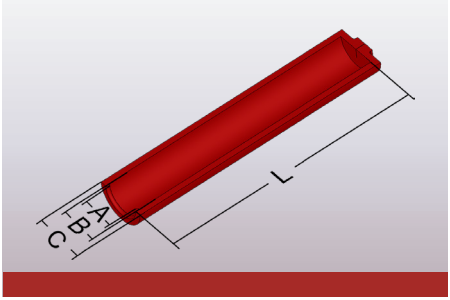

Die integrierte Druckentlastung sorgt dafür, dass sich die Kappe auch bei Lufteinschlüssen nicht hochschiebt. Ideal zum Abdecken von Gewindestiften, Bolzen und Passbohrungen.
Durch die Lippe wird das Aufsetzen und Abziehen erleichtert.

Tipps:

Für den Einsatz als Kappe sollten Sie den Durchmesser 2-5% kleiner nehmen als den Werkstückdurchmesser. Für den Einsatz als Stopfen nehmen Sie das Außenmaß 7% größer als den Lochdurchmesser.

Anwendungen:

Pulverbeschichtung, KTL, Nasslack, Anodisieren, Galvanik, Sandstrahl.

Art.-Nr.	Größe	Farbe	Ø innen A mm	Ø innen B mm	Ø außen C mm	Länge L mm	VE	Preis € pro 100 Stück
KF-295-300-V-A	M8	blau	7,30	8,00	11,00	76,20	500	**29,10**
KF-375-400-V-A	M10	grau	9,00	10,00	13,00	101,60	250	**47,20**
KF-456-400-V-A	M12	transp.	11,00	12,00	15,00	101,60	250	**50,90**
KF-600-400-V-A	M16	rot	14,50	16,00	19,00	101,60	250	**65,40**
KF-687-400-V-A	M18	grün	16,50	18,00	21,00	101,60	100	**76,25**
KF-750-400-V-A	M20	braun	18,50	20,00	23,00	101,60	100	**79,90**

Stopfen konisch

Silikon | 315 °C

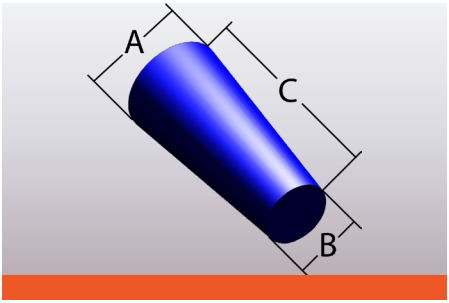

Zum Verschließen von Bohrungen und Gewindeeinsätzen.

Tipps:

Nehmen Sie den großen Stopfendurchmesser 15% größer als den Lochdurchmesser.
Nehmen Sie den kleinen Stopfendurchmesser 15% kleiner als den Lochdurchmesser.

Anwendungen:

Pulverbeschichtung, KTL, Nasslack, Anodisieren, Galvanik, Sandstrahl.

Art.-Nr.	Größe	Farbe	Ø oben A mm	Ø unten B mm	Länge C mm	VE	Preis € 100 Stück
csp101-04-A	M2-M3	weiß	4,70	1,60	15,90	1000	**1,50**
csp102L-A	M4-M5	rost	6,40	3,20	25,40	1000	**3,15**
csp103-04-A	M5-M6	blau	8,70	4,70	15,90	1000	**3,65**
csp187/343-A	M6-M8	rost	8,70	4,80	25,40	1000	**4,45**
csp394XL-A	M6-M10	weiß	10,00	5,00	48,00	500	**9,45**
csp104L-A	M8-M10	rot	11,10	6,40	25,40	500	**6,85**
cmpp-A	M4-M12	braun	12,70	3,20	50,80	250	**11,90**

Über 100 weitere Größen unserer (csp) Stopfen sind ab Lager lieferbar.

Besuchen Sie dazu unsere Website oder fragen Sie unseren Gesamtkatalog an!

ZANG
Telefon: +49 (0) 2832/9795-70 Fax: + 49 (0) 2832/9795-73
www.christianzang.de E-Mail: info@christianzang.de

Multistopfen mit Ventil

Silikon | 315 °C

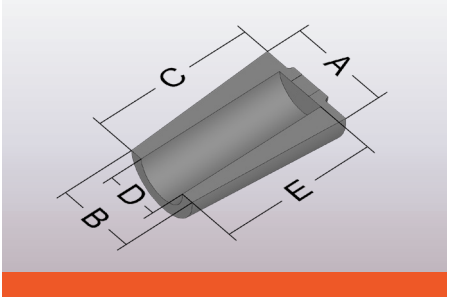

Durch das funktionelle Entlüftungsventil, kann entstandener Druck aus Hohlräumen oder Sacklöchern problemlos entweichen. Die Multi-Stopfen sind sowohl als Schutzkappen als auch als konische Stopfen einsetzbar. Durch die konische Form kann die Abdeckkappe problemlos von dem abzudeckenden Bolzen abgezogen werden.

Tipps:

Das metrische Maß aus der Artikelnummer bezieht sich auf die Verwendung als Kappe.

Anwendungen:

Pulverbeschichtung, KTL, Nasslack, Anodisieren, Galvanik, Sandstrahl.

Art.-Nr.	Größe	Farbe	A mm	B mm	C mm	D mm	E mm	VE	Preis € pro 100 Stück
V-MUP-M4-A	M4	blau	11,40	6,10	28,50	3,20	27,40	500	**6,40**
V-MUP-M5-A	M5	gelb	12,70	8,10	28,50	4,80	27,40	500	**7,65**
V-MUP-M6-A	M6	hellgrau	15,20	10,70	28,50	5,50	27,40	500	**11,80**
V-MUP-M8-A	M8	pink	15,20	10,70	28,50	7,10	27,40	500	**12,70**
V-MUP-M10-A	M10	grün	16,80	12,70	28,50	9,50	27,40	250	**14,60**
V-MUP-M12-A	M12	transp.	22,10	17,10	33,50	11,60	32,00	250	**28,30**
V-MUP-M14-A	M14	violett	23,50	18,60	33,50	11,60	32,00	250	**36,50**
V-MUP-M16-A	M16	rot	27,50	21,50	33,50	15,20	32,00	100	**41,95**
V-MUP-M18-A	M18	schwarz	31,00	24,50	33,50	17,40	32,00	100	**51,10**
V-MUP-M20-A	M20	hellgrau	33,00	27,00	33,50	19,10	32,00	100	**59,30**

Stopfen Metrisch hohl

Silikon | 315 °C

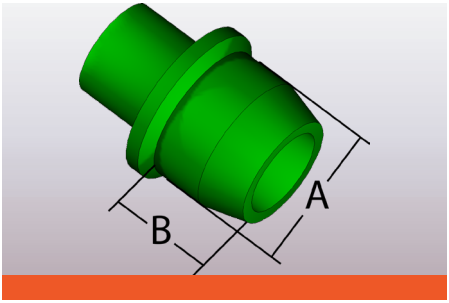

Kurzer, metrischer Stopfen mit Schräge und Griff wodurch das Aufsetzen und Abziehen erleichtert wird. Durch seine Form (Rand) ist der Stopfen ideal für Gewinde (erster Gewindegang bleibt lackfrei).

Tipps:

Nehmen Sie den großen Durchmesser 5% größer als den Lochdurchmesser.

Anwendungen:

Pulverbeschichtung, KTL, Nasslack, Anodisieren, Galvanik, Sandstrahl.

Art.-Nr.	Größe	Farbe	A mm	Länge B mm	VE	Preis € 100 Stück
BTM0208-A	M6	transp.	5,30	5,00	500	2,15
BTM0283-A	M8	blau	7,20	5,00	500	2,90
BTM0358-A	M10	pink	9,10	7,00	250	3,65
BTM0426-A	M12	rost	10,80	8,80	250	5,10
BTM0583-A	M16	grün	14,80	11,00	100	8,40
BTM0724-A	M20	gelb	18,40	13,00	100	16,75
BTM0896-A	M24	grau	22,80	16,00	100	38,25

Weitere Größen unserer (BTM) Stopfen sind ab Lager lieferbar.

Besuchen Sie dazu unsere Website oder fragen Sie unseren Gesamtkatalog an!

ZANG
Telefon: +49 (0) 2832/9795-70 Fax: + 49 (0) 2832/9795-73
www.christianzang.de E-Mail: info@christianzang.de

Gewindebolzen mit Stopfen konisch NEU

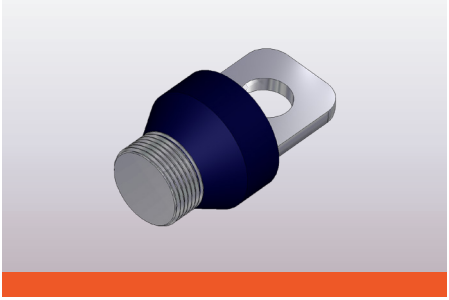

Hitzebeständige Stopfen, die in Verbindung mit den Gewindebolzen eine kontaktgebende Abdichtung für Gewinde herstellen. Das Loch dient automatisch zur Aufhängung.

Anwendungen:

Pulverbeschichtung, KTL, Nasslack, Anodisieren, Galvanik, Sandstrahl.

Art.-Nr.	Farbe	Größe	VE	Preis € 100 Stück
GBK-M3-A	pink	M3	200	31,10
GBK-M4-A	transp.	M4	200	35,70
GBK-M5-A	orange	M5	200	50,40
GBK-M6-A	gelb	M6	100	57,10
GBK-M8-A	weiß	M8	100	67,45
GBK-M10-A	blau	M10	50	86,80
GBK-M12-A	grün	M12	50	99,65
GBK-M14-A	violett	M14	50	102,55
GBK-M16-A	rot	M16	25	106,30
GBK-M20-A	braun	M20	10	146,30

Hinweis:

Wir bieten auch einzelne Elemente an (s. Gesamtkatalog 2023 S.64-65).

Schraubstopfen Metrisch mit Sechskant (Design-Patent)

Silikon | 315 °C

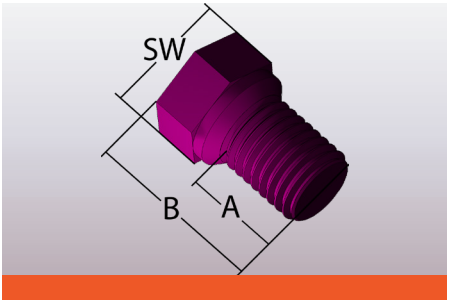

Metrischer Stopfen mit Fase und Sechskant, zum Abdecken von Innengewinden, wobei der erste Gewindegang lackfrei bleibt.

Anwendungen:

Pulverbeschichtung, KTL, Nasslack, Anodisieren, Galvanik, Sandstrahl.

Art.-Nr.	Farbe	A mm	B mm	SW mm	VE	Preis € 100 Stück
CZ-MSil M6x1-A	gelb	7,00	20,00	8,00	250	**8,75**
CZ-MSil M8x1,25-A	hellgrau	9,00	22,00	10,00	250	**12,15**
CZ-MSil M10x1-A	pink	9,00	21,00	12,00	100	**14,20**
CZ-MSil M10x1,5-A	blau	9,00	22,00	12,00	100	**16,95**
CZ-MSil M12x1,75-A	grün	11,00	27,00	14,00	50	**28,10**
CZ-MSil M14x2-A	lila	11,00	27,00	16,00	25	**34,85**
CZ-MSil M16x2-A	rot	13,00	29,00	18,00	25	**46,10**
CZ-MSil M20x2,5-A	hellgrau	16,00	33,00	24,00	25	**91,95**
CZ-MSil M24x3-A	transp.	20,00	38,00	28,00	20	**140,50**
CZ-MSil M30x3,5-A	orange	26,00	44,00	34,00	10	**237,10**

ZANG
Telefon: +49 (0) 2832/9795-70 Fax: + 49 (0) 2832/9795-73
www.christianzang.de E-Mail: info@christianzang.de

Schraubstopfen Metrisch mit Sechskant und Konus

Silikon | 315 °C

NEU

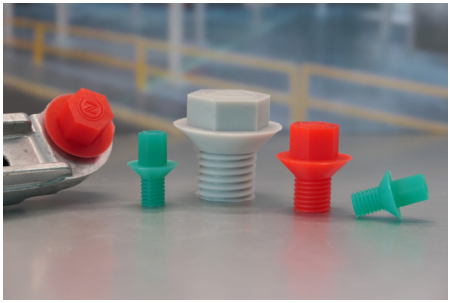

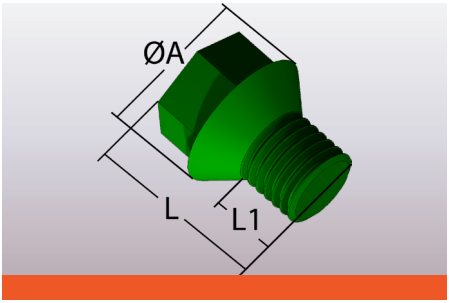

Metrischer Stopfen mit Konus und Sechskant, zum Abdecken von Innengewinde, wobei die 90° Senkung mit abgedeckt wird.

Anwendungen:

Pulverbeschichtung, KTL, Nasslack, Anodisieren, Galvanik, Sandstrahl.

Art.-Nr.	Größe	Farbe	SW mm	Ø A mm	L mm	L1 mm	VE	Preis € 100 Stück
CZ-M6SIL-SK-A	M6x1	gelb	8	12,00	19,00	6,00	250	**8,90**
CZ-M8SIL-SK-A	M8x1,25	hellgrau	10	16,00	23,00	9,00	250	**13,45**
CZ-M10SIL-SK-A	M10x1,5	blau	12	20,00	24,00	9,00	100	**23,10**
CZ-M12SIL-SK-A	M12x1,75	grün	14	24,00	27,00	11,00	50	**34,60**
CZ-M16SIL-SK-A	M16x2	rot	18	30,00	30,00	13,00	25	**65,30**
CZ-M20SIL-SK-A	M20x2,5	hellgrau	24	36,00	34,00	16,00	25	**118,95**

Durchziehstopfen

Silikon | 315 °C

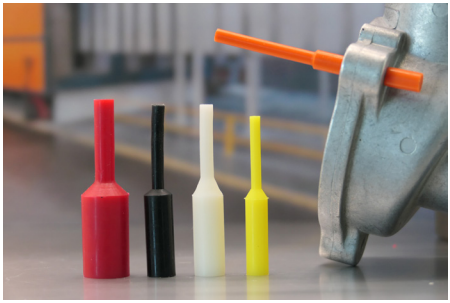

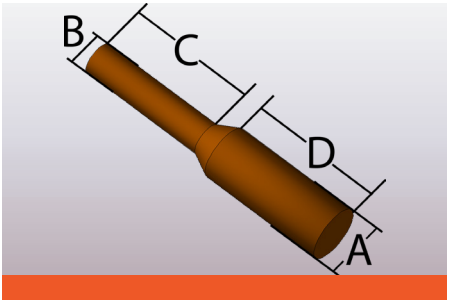

Der Durchziehstopfen ist ideal zur Innenabdeckung von Gewinden und Löchern in Tauchbädern.

Tipps:

Nehmen Sie den Durchmesser A 4% größer als den Lochdurchmesser.

Anwendungen:

Pulverbeschichtung, KTL, Nasslack, Anodisieren, Galvanik, Sandstrahl.

Art.-Nr.	Größe	Farbe	A mm	B mm	C mm	D mm	VE	Preis € 100 Stück
cpp12-A	M3	rot	2,80	1,60	15,90	15,90	500	**1,65**
cpp17-A	M4	grün	3,60	2,10	15,90	15,90	500	**2,15**
cpp22.5-A	M5	rot	4,70	2,80	15,90	15,90	500	**3,15**
cpp30-A	M6	transp.	5,50	2,80	25,40	25,40	500	**4,30**
cpp40-A	M8	gelb	7,00	3,30	24,10	24,10	500	**6,75**
cpp50-A	M10	transp.	8,90	4,00	22,90	22,90	250	**9,95**
cpp66-A	M12	gelb	11,20	4,00	25,40	25,40	250	**15,10**

Über 100 weitere Größen unserer (cpp) Stopfen sind ab Lager lieferbar.

Besuchen Sie dazu unsere Website oder fragen Sie unseren Gesamtkatalog an!

ZANG
Telefon: +49 (0) 2832/9795-70 Fax: + 49 (0) 2832/9795-73
www.christianzang.de E-Mail: info@christianzang.de

Durchziehstopfen hohl dünnwandig

Silikon | 315 °C

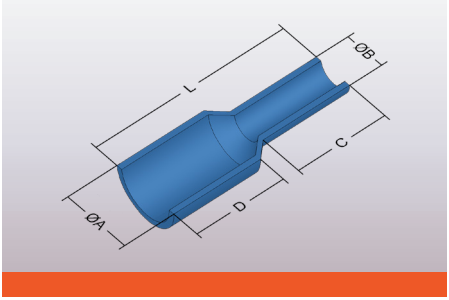

Keine Medien-Verschleppung in Bädern aufgrund der durchgehenden Bohrung dieses Durchziehstopfens. Hervorragend geeignet in KTL und Galvanik. Kostengünstige Alternative zu unseren massiven Durchziehstopfen (cpp).

Tipps:

Wählen Sie diese Durchziehstopfen kräftig übermaßig. Wegen der durchgehenden Bohrung lässt sich der Stopfen sehr gut einstecken und entfernen.

Anwendungen:

Pulverbeschichtung, KTL, Nasslack, Anodisieren, Galvanik, Sandstrahl.

Art.-Nr.	Farbe	ØA mm	Innen Øa mm Metrisch	ØB mm	C mm	D mm	VE	Preis € 100 Stück
HPP-M16-212-A	gelb	21,20	15,20	14,00	64,50	50,80	50	**82,30**
HPP-M20-261-A	blau	26,10	19,10	14,00	62,45	50,80	50	**101,00**
HPP-M24-310-A	rot	31,00	23,00	16,00	61,50	50,80	50	**135,50**
HPP-M30-346-A	grün	34,60	28,60	20,00	60,70	50,80	50	**141,00**
HPP-M36-423-A	transp.	42,30	34,30	20,00	56,85	50,80	50	**208,10**
HPP-M42-500-A	schwarz	50,00	40,00	25,00	55,50	50,80	25	**319,40**
HPP-450-550-A	weiß	55,00	45,00	25,00	53,00	50,80	25	**348,40**
HPP-500-600-A	braun	60,00	50,00	25,00	50,50	50,80	25	**377,40**
HPP-550-650-A	violett	65,00	55,00	25,00	48,00	50,80	25	**411,30**
HPP-580-700-A	gelb	70,00	58,00	30,00	81,60	76,20	10	**677,40**
HPP-680-800-A	transp.	80,00	68,00	30,00	76,60	76,20	10	**770,50**
HPP-780-900-A	pink	90,00	78,00	30,00	71,60	76,20	10	**872,20**

Sondermaskierungen

Schnell und unkompliziert

Auch komplizierte Geometrien oder Flächen an Werkstücken können abgedeckt werden. Je nach Anwendungsart und Werkstoff besteht sogar die Möglichkeit Magnete in die Silikonformteile zu integrieren. Selbst Gewindebolzen oder Innengewinde können zur prozesssicheren Befestigung am Werkstück genutzt werden.

Haben Sie noch andere Probleme beim Abdecken? Dann fragen Sie uns, denn wir sind auch spezialisiert in Silikon- / EPDM-Formteilen. Niedrige Werkzeug- und Formteilkosten bei kleinen sowie größeren Serien. Ihnen steht ein Maschinenpark mit HIGH-COMPRESSION / HIGH-COMPRESSION-INJECTION Halbautomaten immer zur Verfügung. Auch mit Kombinationen von Silikon-/Metallformen stehen wir Ihnen gerne zur Verfügung.

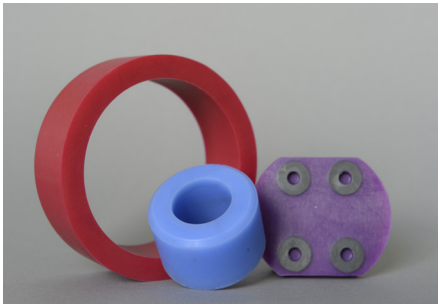

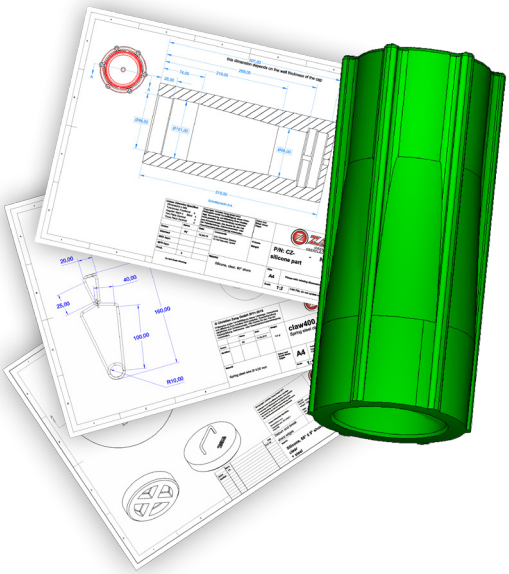

Die Maskierungen werden unter anderem gefertigt aus:

- Silikon
- GE-Silikon
- UL94-konformes Silikon
- Kautschuk
- Teflon
- Viton
- EPDM
- Natural Rubber
- Butyl
- Vinyl
- PVC
- Hart-Kunststoffe

ZANG
Telefon: +49 (0) 2832/9795-70 Fax: + 49 (0) 2832/9795-73
www.christianzang.de E-Mail: info@christianzang.de

Chemiefreie Reinigung

Abdeckelemente umwelt- und materialschonend reinigen

Mit unserem chemiefreien Verfahren lassen sich Abdeckelemente nach dem Pulverbeschichten, Nasslackieren oder KTL-Tauchlackieren material- und umweltschonend reinigen.
Bisheriges Problem beim Einsatz von hitzebeständigen Abdeckelementen aus Silikon, EPDM, Gummi, Kautschuk oder Neopren war, dass nach mehrmaliger Beschichtung der Lackaufbau auf den Abdeckelementen verstärkt wird.
Farbcodierte Abdeckelemente können somit nicht mehr erkannt werden und Altlack kann auf die zu beschichtenden Produkte fallen.

Wir bieten Ihnen daher an, die Abdeckelemente nach mehrmaliger Verwendung durch uns reinigen zu lassen.

Kostenlose Probereinigung von max. 1 kg inkl. einmaliger Rücksendung frei Haus!

zu reinigende Menge ab	Preis € pro kg
1,00 kg	11,00
5,00 kg	10,00
10,00 kg	9,00
25,00 kg	8,00

Die Rücksendung erfolgt ab Werk.

Wir bitten um sortenreine Anlieferung der Abdeckelemente.

Reinigungsbeispiele

vorher / nachher

vorher / nachher

Abdeckband PT220-S grün

Polyester | 220°C

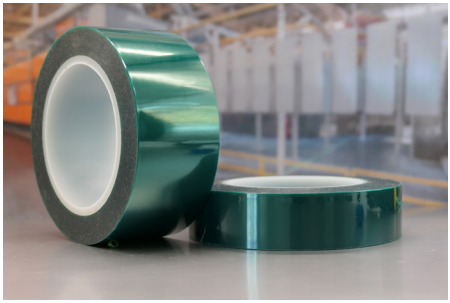

Klebstofftyp:	Silikon
Bandlänge:	66 m
Farbe:	Grün
Temperaturbeständigkeit:	bis 220 °C
Folienstärke:	0,05 mm
Gesamtstärke:	0,09 mm
Zugkraft:	240 N/ 25 mm
Chemische Beständigkeit:	gut

Anwendungen:

Pulverbeschichtung, KTL, Nasslack, Anodisieren.

Alle Breiten von 3,00 mm bis 1280,00 mm können, ohne Aufpreis, kurzfristig geschnitten und sofort geliefert werden.

Bei Zweifarbbeschichtungen vorher testen!

Art.-Nr.	Breite mm	m pro Rolle	Preis € pro Rolle
pt220-S-10mm-A	10,00	66	1,20
pt220-S-20mm-A	20,00	66	2,40
pt220-S-30mm-A	30,00	66	3,60
pt220-S-40mm-A	40,00	66	4,80
pt220-S-50mm-A	50,00	66	6,00
pt220-S-100mm-A	100,00	66	12,00
pt220-S-200mm-A	200,00	66	24,00
pt220-S-500mm-A	500,00	66	60,00
pt220-S-1000mm-A	1000,00	66	120,00
pt220-S-1280mm-A	1280,00	66	153,60

ZANG
Telefon: +49 (0) 2832/9795-70 Fax: + 49 (0) 2832/9795-73
www.christianzang.de E-Mail: info@christianzang.de

Abdeckband CT150 beige

Krepp | 150-175°C

Klebstofftyp:	Kautschuk
Bandlänge:	50 m
Farbe:	Beige
Temperaturbeständigkeit:	bis 150 °C
Folienstärke:	0,13 mm
Gesamtstärke:	0,18 mm
Zugkraft:	120 N/ 25 mm

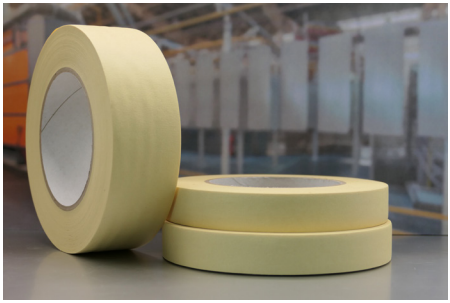

Anwendungen:

Nasslack.

Alle Breiten von 3,00 mm bis 1000,00 mm können, ohne Aufpreis, kurzfristig geschnitten und sofort geliefert werden.

Art.-Nr.	Breite mm	m pro Rolle	Preis € pro Rolle
ct150-10mm-A	10,00	50	2,10
ct150-20mm-A	20,00	50	4,20
ct150-30mm-A	30,00	50	6,30
ct150-40mm-A	40,00	50	8,40
ct150-50mm-A	50,00	50	10,50
ct150-100mm-A	100,00	50	21,00
ct150-200mm-A	200,00	50	42,00
ct150-500mm-A	500,00	50	105,00
ct150-1000mm-A	1000,00	50	210,00

Abdeckband GT280 weiß

Glasfaser | 280°C

Klebstofftyp:	Silikon
Bandlänge:	33 m
Farbe:	Weiß
Temperaturbeständigkeit:	bis 280 °C
Folienstärke:	0,013 mm
Gesamtstärke:	0,18 mm
Zugkraft:	70 N/ 25 mm
Chemische Beständigkeit:	weit-gehend

Anwendungen:

Pulverbeschichtung, Sandstrahl, Nasslack.

Alle Breiten von 3,00 mm bis 1000,00 mm können, ohne Aufpreis, kurzfristig geschnitten und sofort geliefert werden.

Art.-Nr.	Breite mm	m pro Rolle	Preis € pro Rolle
gt280-10mm-A	10,00	33	4,00
gt280-20mm-A	20,00	33	8,00
gt280-30mm-A	30,00	33	12,00
gt280-40mm-A	40,00	33	16,00
gt280-50mm-A	50,00	33	20,00
gt280-100mm-A	100,00	33	40,00
gt280-200mm-A	200,00	33	80,00
gt280-500mm-A	500,00	33	200,00
gt280-1000mm-A	1000,00	33	400,00

ZANG
Telefon: +49 (0) 2832/9795-70 Fax: + 49 (0) 2832/9795-73
www.christianzang.de E-Mail: info@christianzang.de

Abdeckband CZ-GB90 olive

Gewebe | 90°C

Klebstofftyp:	Kautschuk
Bandlänge:	50 m
Farbe:	Olive
Temperaturbeständigkeit:	bis 90 °C
Gesamtstärke:	0,3 bis 0,9 mm
Zugkraft:	190 N/ 25 mm

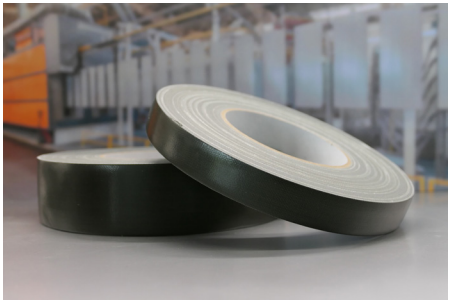

Anwendungen:

Sandstrahl, Nasslack.

Alle Breiten von 3,00 mm bis 1300,00 mm können, ohne Aufpreis, kurzfristig geschnitten und sofort geliefert werden.

Art.-Nr.	Breite mm	m pro Rolle	Preis € pro Rolle
CZ-GB90-1-10mm-A	10,00	50	2,68
CZ-GB90-1-20mm-A	20,00	50	5,36
CZ-GB90-1-30mm-A	30,00	50	8,04
CZ-GB90-1-40mm-A	40,00	50	10,72
CZ-GB90-1-50mm-A	50,00	50	13,40
CZ-GB90-1-100mm-A	100,00	50	26,80
CZ-GB90-1-200mm-A	200,00	50	53,60
CZ-GB90-1-500mm-A	500,00	50	134,00
CZ-GB90-1-1000mm-A	1000,00	50	268,00
CZ-GB90-1-1300mm-A	1300,00	50	348,40

Hinweis:

Wir bieten das Band auch 2- und 3-lagig an (s. Gesamtkatalog 2023 S.131).

Klebepunkte aus PT220-S grün, Slitback

Polyester | 220°C

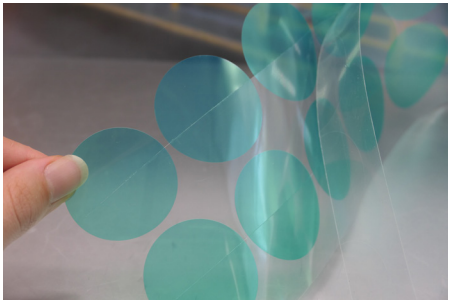

Klebstofftyp:	Silikon
Farbe:	Grün
Temperaturbeständigkeit:	bis 220 °C
Folienstärke:	0,05 mm
Gesamtstärke:	0,09 mm
Zugkraft:	240 N/ 25 mm
Chemische Beständigkeit:	gut

Durch die geschlitzte Trägerfolie lassen sich die Klebepunkte schnell abziehen.

Anwendungen:

Pulverbeschichtung, KTL, Nasslack, Anodisieren.

Bei Zweifarbbeschichtungen vorher testen!

Weitere Größen unserer Klebepunkte aus PT220 grün sind ab Lager lieferbar.

Besuchen Sie dazu unsere Website oder fragen Sie unseren Gesamtkatalog an!

Art.-Nr.	Ø mm	Anzahl pro Rolle	Preis € pro Rolle
ptr220-S-10mm-SL-A	10,00	2000	13,20
ptr220-S-12mm-SL-A	12,00	2000	15,30
ptr220-S-15mm-SL-A	15,00	2000	24,45
ptr220-S-20mm-SL-A	20,00	1000	18,55
ptr220-S-25mm-SL-A	25,00	500	13,25
ptr220-S-25,4mm-SL-A	25,40	500	13,25
ptr220-S-30mm-SL-A	30,00	500	17,95
ptr220-S-40mm-SL-A	40,00	500	29,90
ptr220-S-50mm-SL-A	50,00	250	19,40
ptr220-S-60mm-SL-A	60,00	100	8,90
ptr220-S-70mm Ø-SL-A	70,00	100	10,50
ptr220-S-80mm Ø-SL-A	80,00	100	12,75
ptr220-S-90mm Ø-SL-A	90,00	100	15,85
ptr220-S-100mm Ø-SL-A	100,00	100	22,15

ZANG
Telefon: +49 (0) 2832/9795-70 Fax: + 49 (0) 2832/9795-73
www.christianzang.de E-Mail: info@christianzang.de

Klebepunkte aus CT150 beige, Slitback

Krepp | 150-175°C

Klebstofftyp:	Kautschuk
Farbe:	Beige
Temperaturbeständigkeit:	bis 150 °C
Folienstärke:	0,13 mm
Gesamtstärke:	0,18 mm
Zugkraft:	120 N/ 25 mm

Durch die geschlitzte Trägerfolie lassen sich die Klebepunkte schnell abziehen.

Anwendungen:

Nasslack.

Weitere Größen unserer Klebepunkte aus CT150 beige sind ab Lager lieferbar.

Besuchen Sie dazu unsere Website oder fragen Sie unseren Gesamtkatalog an!

Art.-Nr.	Ø mm	Anzahl pro Rolle	Preis € pro Rolle
ct150-10mm Ø-SL-A	10,00	5000	12,15
ct150-14mm Ø-SL-A	14,00	5000	19,50
ct150-15mm Ø-SL-A	15,00	5000	20,60
ct150-16mm Ø-SL-A	16,00	4000	22,50
ct150-20mm Ø-SL-A	20,00	4000	30,25
ct150-25mm Ø-SL-A	25,00	2000	21,65
ct150-30mm Ø-SL-A	30,00	2000	30,20
ct150-40mm Ø-SL-A	40,00	1000	28,25
ct150-50mm Ø-SL-A	50,00	500	19,20
ct150-60mm Ø-SL-A	60,00	500	26,80
ct150-70mm Ø-SL-A	70,00	500	37,00
ct150-80mm Ø-SL-A	80,00	250	21,20
ct150-90mm Ø-SL-A	90,00	250	29,40
ct150-100mm Ø-SL-A	100,00	250	37,50

Klebepunkte grün mit Griff

Polyester | 220°C

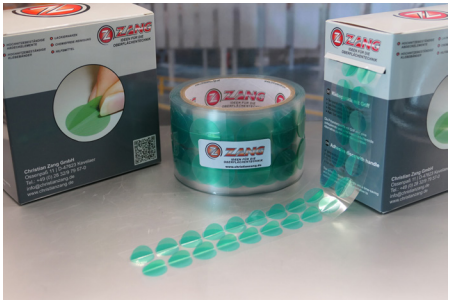

Klebstofftyp:	Silikon
Farbe:	Grün
Temperaturbeständigkeit:	bis 220 °C
Folienstärke:	0,05 mm
Gesamtstärke:	0,09 mm
Zugkraft:	250 N/ 25 mm
Chemische Beständigkeit:	gut

Der Griff auf dem Klebepunkt erleichtert das Anbringen vor- und das Abziehen nach dem Beschichten. Besonders einfache Handhabung, da die Rolle in einer Spender-Box geliefert wird.

Anwendungen:

Pulverbeschichtung, KTL, Nasslack, Anodisieren.

Bei Zweifarbbeschichtungen vorher testen!

Weitere Größen unserer (ptw) Klebepunkte grün mit Griff sind ab Lager lieferbar.

Besuchen Sie dazu unsere Website oder fragen Sie unseren Gesamtkatalog an!

Art.-Nr.	Ø mm	Anzahl pro Rolle	Preis € pro Rolle
ptw0100	10,00	500	6,35
ptw0111	11,10	500	7,50
ptw0120	12,00	500	7,55
ptw0127	12,70	500	7,90
ptw0135	13,50	500	8,05
ptw0140	14,00	500	8,15
ptw0150	15,00	500	8,80
ptw0151	15,10	500	8,90
ptw0159	15,90	500	9,45
ptw0160	16,00	500	9,55
ptw0174	17,40	500	10,25
ptw0180	18,00	500	10,40
ptw0190	19,00	500	10,60
ptw0200	20,00	500	10,95

Telefon: +49 (0) 2832/9795-70 Fax: + 49 (0) 2832/9795-73
www.christianzang.de E-Mail: info@christianzang.de

Klebepunkte grün mit Griff

Polyester | 220°C

ptw0206	20,60	500	11,55
ptw0222	22,20	500	12,85
ptw0230	23,00	500	13,70
ptw0237	23,70	500	14,45
ptw0254	25,40	500	15,85
ptw0270	27,00	500	16,75
ptw0280	28,00	500	18,00
ptw0302	30,20	500	20,10
ptw0318	31,80	500	20,35
ptw0333	33,30	500	21,80
ptw0349	34,90	500	22,15
ptw0365	36,50	500	23,75
ptw0381	38,10	500	24,75
ptw0397	39,70	250	13,85
ptw0400	40,00	250	16,05
ptw0413	41,30	250	17,05
ptw0429	42,90	250	17,30
ptw0445	44,50	250	18,55
ptw0460	46,00	250	18,80
ptw0476	47,60	250	20,10
ptw0500	50,00	250	22,05
ptw0508	50,80	250	22,75
ptw0540	54,00	100	10,85
ptw0572	57,20	100	12,05
ptw0603	60,30	100	13,25
ptw0635	63,50	100	14,60
ptw0667	66,70	100	16,00
ptw0699	69,90	100	17,50
ptw0762	76,20	100	20,55
ptw0889	88,90	100	24,80
ptw1016	101,60	100	30,20
ptw1079	107,90	100	34,00
ptw1143	114,30	100	38,05

Hochleistungs Bandspender

CZ-ZCM1000

CZ-ZCM1000-B

CZ-ZCM1000 & CZ-ZCM1000-B

· Für fast alle gängigen Klebebänder geeignet
· Ideal für mittlere bis hohe Produktion
· Programmieren Sie eine bestimmte Länge sowie automatischen Vorschub und Schnitt des Bandes
· Vorschub und Schnitt erfolgt fotoelektrisch oder über Druckknopf
· Stahlgehäuse

CZ-ZCM1000-B

· Spezielle Vorschubwalze für besonders schmale Bänder oder dünne Bänder wie das KT260 oder KTD260.

CZ-ZCM1000

Bandbreite	Bandlänge	max. Außendurchmesser der Rolle	für Kerndurchmesser	Genauigkeit des Schnitts*	Vorschubgeschwindigkeit*	Preis €
7-50mm	20-999mm	178mm	25,35,76mm	±1mm	145mm/sek	**498,00**

CZ-ZCM1000-B

Bandbreite	Bandlänge	max. Außendurchmesser der Rolle	für Kerndurchmesser	Genauigkeit des Schnitts*	Vorschubgeschwindigkeit*	Preis €
3-25mm	20-999mm	178mm	25,35,76mm	±1mm	145mm/sek	**666,00**

Lassen Sie uns Ihr Mustermaterial zukommen und wir finden einen geeigneten Bandspender für Sie!

*Abhängig vom Material

ZANG
Telefon: +49 (0) 2832/9795-70 Fax: + 49 (0) 2832/9795-73
www.christianzang.de E-Mail: info@christianzang.de

Hochleistungs Bandspender

CZ-TDA080

CZ-TDA150

CZ-TDA080 & CZ-TDA150

· Für fast alle gängigen Klebebänder geeignet
· Ideal für hohe Produktion
· 4 Betriebsarten:
  - manueller Vorschub und manueller Schnitt
  - manueller Vorschub und automatischer Schnitt
  - automatischer Vorschub und Schnitt
  - Intervall Vorschub und Schnitt
· Sicherheitsverriegelung

CZ-TDA080

Bandbreite	Bandlänge	max. Außendurchmesser der Rolle	für Kerndurchmesser	Genauigkeit des Schnitts*	Vorschubgeschwindigkeit*	Preis €
6 - 80mm	40-9999mm	228mm	76mm (3")	±1mm	168mm/sek	**1465,00**

CZ-TDA150

Bandbreite	Bandlänge	max. Außendurchmesser der Rolle	für Kerndurchmesser	Genauigkeit des Schnitts*	Vorschubgeschwindigkeit*	Preis €
6 - 150mm	40-9999mm	220mm	76mm (3")	±1mm	168mm/sek	**3644,00**

Lassen Sie uns Ihr Mustermaterial zukommen
und
wir finden einen geeigneten Bandspender für Sie!

*Abhängig vom Material

Hochleistungs Karusell-Bandspender
Elektrischer Etikettenspender

CZ-TDA025B

- Ideal zur Nutzung mit mehreren Bedienern
- Einzigartiges Zuführsystem platziert das Band auf dem Karussell für eine einfache Entnahme
- Platzsparend durch das kompakte Design
- Automatischer Vorschub und Schnitt des Bandes
- Sicherheitsschalter am Deckel

CZ-LD6050

- Ideal für fast jede Art von Stanzformen und Etiketten
- Spendet Etiketten und Stanzformen
- Automatisches Ablösen und automatischer Vorschub von Stanzformen
- Die Abtastung erfolgt fotoelektrisch
- Liner Abfall wird von der Maschine aufgewickelt
- Keine Werkzeuge zur Anpassung an Etiketten unterschiedlicher Größen erforderlich

CZ-TDA025B

Bandbreite	Bandlänge	max. Außendurch-messer der Rolle	für Kern-durchmesser	Genauigkeit des Schnitts*	Preis €
3-25mm	15-70mm	150mm	Universal	± 2mm	**580,00**

CZ-LD6050

Linerbreite	Etiketten-länge	max. Außendurch-messer der Rolle	für Kerndurch-messer	Vorschub-geschwindig-keit*	Preis €
1-120mm	13-152mm	310mm	25mm & 76mm	80mm/sek	**438,00**

Lassen Sie uns Ihr Mustermaterial zukommen und wir finden einen geeigneten Bandspender / Etikettenspender für Sie!

*Abhängig vom Material

ZANG
Telefon: +49 (0) 2832/9795-70 Fax: + 49 (0) 2832/9795-73
www.christianzang.de E-Mail: info@christianzang.de

Hochleistungs Bandspender

CZ-LD6025

CZ-LD3000

CZ-LD6025 & CZ-LD3000

- Ideal für schmale & kleine Stanzformen / Etiketten
- Spendet Etiketten und Stanzformen
- Automatisches Ablösen und Automatischer Vorschub von Stanzformen
- Die Abtastung erfolgt fotoelektrisch
- Liner Abfall wird von der Maschine aufgewickelt
- keine Werkzeuge zur Anpassung an Etiketten unterschiedlicher Größen erforderlich

CZ-LD6025

Linerbreite	Etiketten-länge	max. Außendurch-messer der Rolle	für Kerndurch-messer	Vorschub-geschwindig-keit*	Preis €
6 - 120mm	3 - 152mm	310mm	25mm & 76mm	39mm/sek	**453,00**

CZ-LD3000

Linerbreite	Etiketten-länge	max. Außendurch-messer der Rolle	für Kerndurch-messer	Vorschub-geschwindig-keit*	Preis €
6 - 57mm	6 - 76mm	191mm	25mm & 76mm	56mm/sek	**353,00**

Lassen Sie uns Ihr Mustermaterial zukommen
und
wir finden einen geeigneten Etikettenspender für Sie!

*Abhängig vom Material

Seit Jahren sind wir darauf spezialisiert, hitzebeständige Stanzformen herzustellen.

Wir bieten Ihnen höchste Produktqualität im Bereich hitzebeständiger Stanzformen. Diese können je nach Anwendung in Temperaturbereichen von 80 °C bis 280 °C eingesetzt werden.

Eine Bemusterung nach Zeichnung oder Bauteilen kann kurzfristig ohne zusätzliche Werkzeugkosten für Sie gefertigt werden.

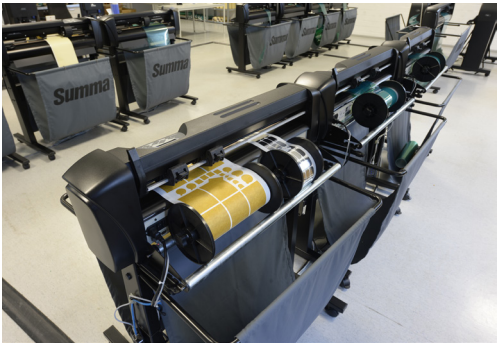

Schicken Sie uns unverbindlich Ihre Anfrage und erhalten Sie schnell und unkompliziert Ihr persönliches Angebot.

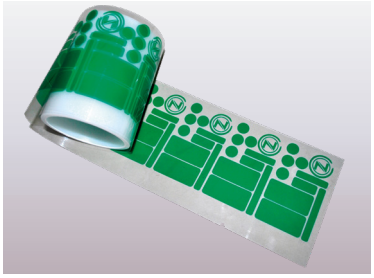

Durch unseren modernen Maschinenpark sind wir in der Lage große und kleine Serien kurzfristig zu fertigen.
Sonderlösungen, wie klebfreie Anfasser und geschlitzte Trägerfolie bei Sonderformen, sind ebenfalls möglich.

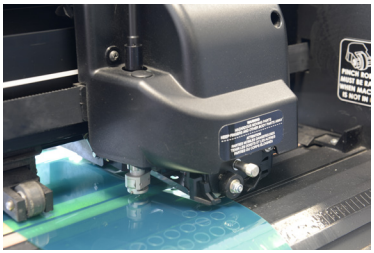

ZANG
Telefon: +49 (0) 2832/9795-70 Fax: + 49 (0) 2832/9795-73
www.christianzang.de E-Mail: info@christianzang.de

Maßgeschnittene Klebebänder

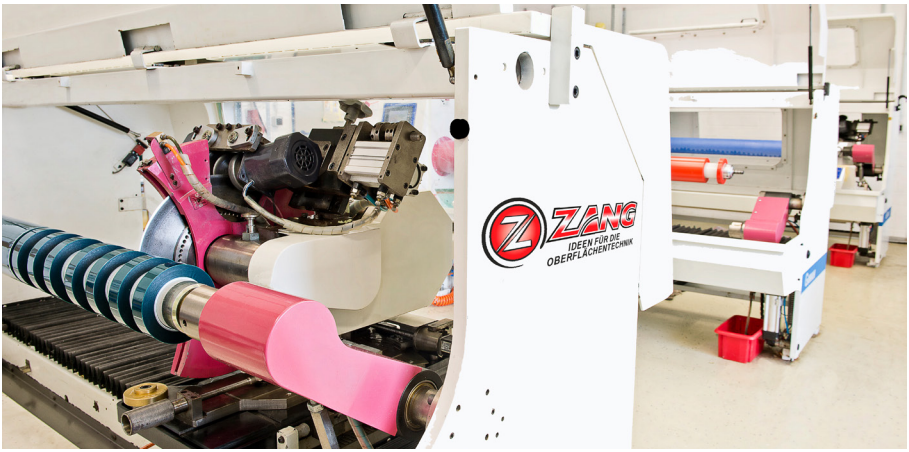

Mit unseren Schneidemaschinen können wir individuelle Breiten ab 3mm, kurzfristig nach Kundenwunsch und ohne Aufpreis zuschneiden.

Unser Sortiment beinhaltet, über diesen Aktionsflyer hinaus, eine Vielzahl von verschiedenen hitzebeständigen Klebebändern und Schutzfolien aus folgenden Materialien:

Polyester bis 220 °C
Krepp 80 °C-220 °C
Krepp-Polyester bis 220 °C
Polyamid bis 260 °C
Glasfaser bis 280 °C
Aluminium-Glasfaser 270 °C-400 °C
Gewebe 80 °C-180 °C
Vinyl bis 140 °C

... und noch viele mehr.

Fragen Sie gerne unseren Gesamtkatalog an, besuchen Sie unsere Website oder lassen Sie sich die entsprechenden Datenblätter zusenden.

ZANG
IDEEN FÜR DIE
OBERFLÄCHENTECHNIK

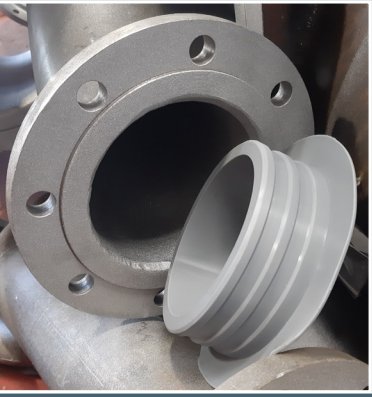
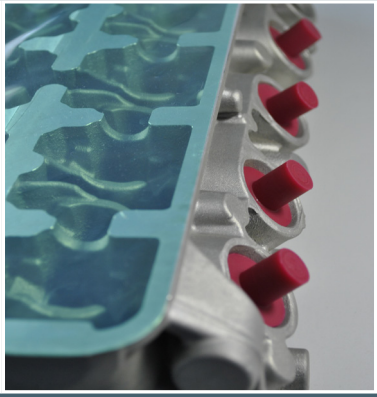

Christian Zang GmbH
Ideen für die Oberflächentechnik

Ossenpaß 11
D-47623 Kevelaer
Tel.: +49 (0) 28 32 / 97 95-70
Fax: +49 (0) 28 32 / 97 95-73

E-Mail: info@christianzang.de
www.christianzang.de